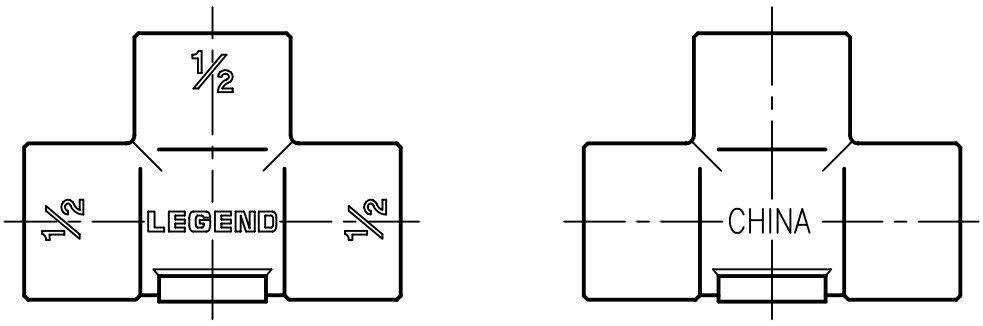

MARK標示凹字0.3~0.5m/m深

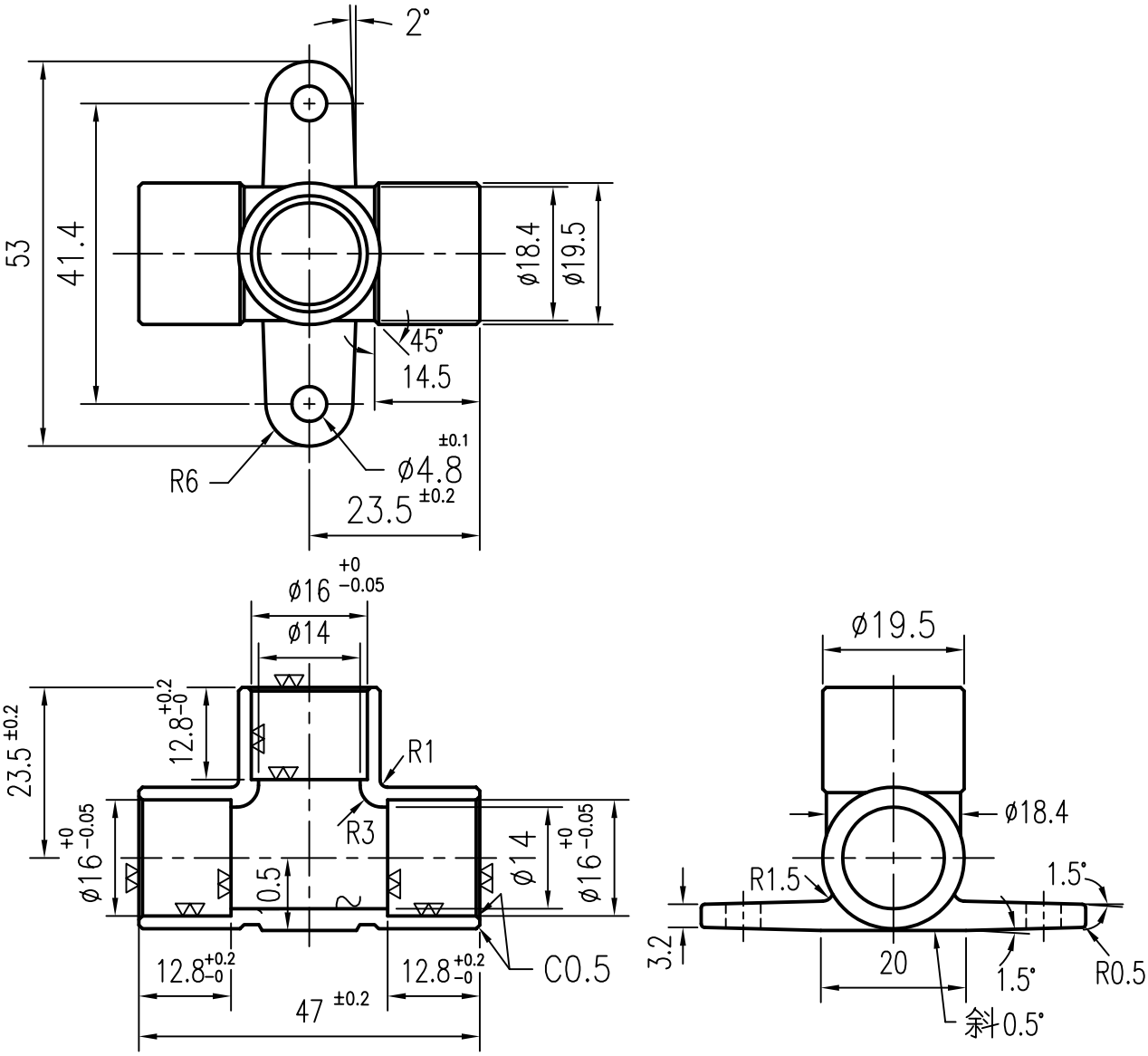

未標註尺寸為對稱

FIG:F1173TC

YBsC3

△										B584-C857	
△				件號	零 件 名 稱				件數	材 質	規 範
△				比例	1/1	單位	M/M	第三角法	名稱	1/2CXC DROP EAR TEE	
順序	修 訂 事 項		日期	修訂者							
設計	林 鴻 儒 04年05月28日	會簽		審核		富山閥門實業(蘇州)有限公司			圖號	X3-02	△1

FST809-1 A4(210x297)